Walkie Talkie WTF 770/777CC

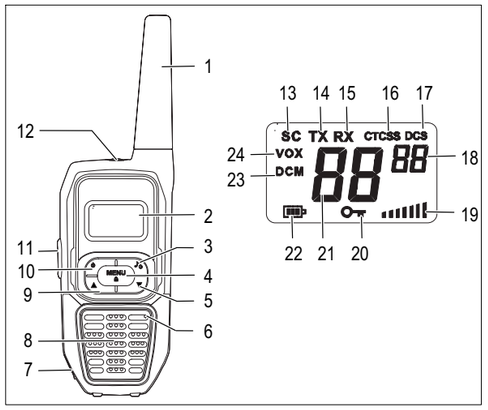

DEUTSCH

Bedienungsanleitung

Bitte lesen und beachten Sie die nachfolgenden Informationen und bewahren Sie diese Bedienungsanleitung zum Nachschlagen auf!

Sicherheitshinweise

⚠ WARNUNG!

- **Explosionsgefahr!**

➡ Verwenden Sie nur mitgelieferte Steckernetzteile!
➡ Verwenden Sie nur mitgelieferte oder typgleiche Akkus!

⚠ VORSICHT!

- **Stolpergefahr durch unsachgemäß verlegte Kabel!**

➡ Verlegen Sie Kabel so, dass niemand darüber stolpern kann!

- **Gefährdung von Gesundheit und Umwelt durch Akkus und Batterien!**

➡ Akkus und Batterien nie öffnen, beschädigen, verschlucken oder in die Umwelt gelangen lassen. Sie können giftige und umweltschädliche Schwermetalle enthalten.

Bestimmungsgemäß verwenden

Diese Funkgeräte sind geeignet für die Kommunikation mit anderen Funkgeräten gleichen Standards. Jede andere Verwendung gilt als nicht bestimmungsgemäß. Eigenmächtige Veränderungen oder Umbauten sind nicht zulässig. Öffnen Sie die Geräte in keinem Fall selbst und führen Sie keine eigenen Reparaturversuche durch.

Nur in geeigneter Umgebung verwenden

Beachten Sie örtliche Vorschriften und Bestimmungen.

Vermeiden Sie Belastungen durch Rauch, Staub, Erschütterungen, Chemikalien, Feuchtigkeit, Hitze oder direkte Sonneneinstrahlung.

Verpackungsinhalt

- 2 Funkgeräte mit Gürtelclip
- 8 Akkus (AAA)
- Bedienungsanleitung
- 2 KFZ-Ladekabel (777CC)
- Ladestation
- Steckernetzteil
- Transportkoffer (777CC)
- 2 Headsets (777CC)

Bedienelemente (siehe Abbildung)

1 Antenne
2 Display
3 Taste [♪]: Rufton senden / Stoppuhr
4 Taste [MENU]: Menü / Tastensperre
5 Taste [▼]: Lautstärke - / Einstellung abwärts
6 Mikrofon
7 Anschluss für Steckernetzteil
8 Lautsprecher
9 Taste [▲]: Lautstärke + / Einstellung aufwärts
10 Taste [PTT]: PTT-Sprechtaste
11 Taste [⏻]: Funkgerät ein-/ausschalten
12 Headset-Anschluss
13 Kanalsuche
14 Senden
15 Empfangen
16 CTCSS-Code
17 DCS-Code
18 CTCSS-/DCS-Code / Status-/Hundertstelanzeige
19 Lautstärke
20 Tastensperre
21 Kanal-/Status-/Sekundenanzeige
22 Akkukapazität
23 Zweikanalüberwachung
24 VOX-Modus

Akkus einlegen

➡ Öffnen Sie das Akkufach.
➡ Legen Sie die mitgelieferten Akkus ein. Achten Sie auf die richtige Polung!
➡ Schließen Sie das Akkufach.

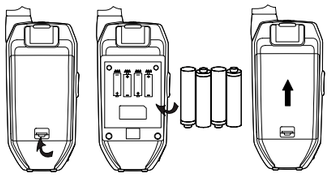

Gürtelclip anbringen/entfernen

➡ Schieben Sie den Gürtelclip von oben in die Führung, bis er hörbar einrastet.
➡ Um den Gürtelclip wieder zu entfernen, ziehen Sie die Befestigungslasche mit dem Fingernagel etwas vom Funkgerät ab und schieben den Gürtelclip nach oben.

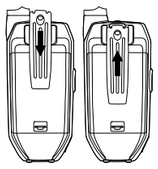

Gürtelclip anbringen/entfernen

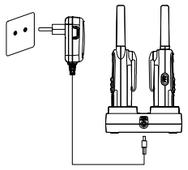

Ladestation anschließen

Ladestation anschließen

➡ Schließen Sie die Ladestation wie auf der Skizze abgebildet an.

Akkus aufladen

➡ Stellen Sie die Funkgeräte vor der ersten Inbetriebnahme für mindestens 14 Stunden in die Ladestation.

ℹ Wenn die Funkgeräte korrekt in der Ladestation stehen, leuchten die roten LEDs.

ℹ Die LEDs signalisieren den korrekten Anschluss und erlöschen auch bei vollständig geladenen Akkus nicht.

Akkukapazität voll bis leer

Darstellungen und Schreibweisen

[MENU]	Abgebildete Taste drücken
2 x [MENU]	Abgebildete Taste 2-mal drücken
✋ [⏻]	Abgebildete Taste gedrückt halten
oN	Displayanzeige
	In das Mikrofon sprechen

Funkgeräte ein-/ausschalten

➡ ✋ [⏻]

ℹ Die Funkgeräte sind empfangsbereit, sobald sie eingeschaltet sind.

Lautstärke regeln

➡ [▲]/[▼]

Senden und Empfangen

➡ ✋ [PTT]

ℹ Sie können keine Funksignale empfangen, wenn Sie [PTT] gedrückt halten.

Bestätigungston ein-/ausschalten

Der Bestätigungston (Roger Beep) erklingt, wenn Sie [PTT] loslassen. Dadurch wird Ihrem Gesprächspartner signalisiert, dass Ihre Übertragung beendet ist.

➡ 9 x [MENU], [▲]/[▼] [oN]/[oF], [PTT]

Kanal einstellen

➡ [MENU], [▲]/[▼], [PTT]

Rufcodierung einstellen

Es stehen 38 analoge (CTCSS 1-38) und 83 digitale (DCS 1-83) Rufcodierungen je Kanal zur Verfügung. Funkteilnehmer können nur miteinander kommunizieren, wenn Kanal und Rufcodierung an den Funkgeräten übereinstimmen.

➡ 2 x [MENU], [▲]/[▼], [PTT] ➥ CTCSS-Code ausgewählt
➡ 3 x [MENU], [▲]/[▼], [PTT] ➥ DCS-Code ausgewählt

Kanäle durchsuchen

In einer Endlosschleife wird auf allen 8 Kanälen nach Signalen gesucht. Wird Funkverkehr gefunden, stoppt die Kanalsuche.

- Drücken Sie [PTT], um auf diesem Kanal am Funkverkehr teilzunehmen. Das Funkgerät wird auf den Kanal eingestellt und die Kanalsuche wird beendet.
- Drücken Sie [PTT] nicht, wird die Kanalsuche nach 5 Sekunden fortgesetzt, wenn kein Signal auf diesem Kanal gesendet wurde.

➡ 5 x [MENU], [▲]/[▼] ➥ Kanäle werden durchsucht
➡ 6 x [MENU], [▲]/[▼] ➥ CTCSS-Codes werden durchsucht
➡ 7 x [MENU], [▲]/[▼] ➥ DCS-Codes werden durchsucht
➡ [PTT] ➥ Kanäle durchsuchen beendet

Zweikanalüberwachung

Bei aktivierter Zweikanalüberwachung wechselt das Funkgerät automatisch zwischen zwei Kanälen, bis ein Funksignal gefunden wird. So können Sie mit zwei Gesprächspartnern auf verschiedenen Kanälen sprechen.

➡ 11 x [MENU] ➥ Einstellungsmodus aktiviert
➡ [▲]/[▼], [MENU] ➥ Zusätzlicher Kanal ausgewählt
➡ [▲]/[▼], [MENU] ➥ CTCSS-Code geändert
➡ [▲]/[▼], [PTT] ➥ DCS-Code geändert
➡ 11 x [MENU], [▲]/[▼] [oF], [PTT] ➥ Zweikanalüberwachung beendet

Ruftonmelodie einstellen

➡ 8 x [MENU], [▲]/[▼], [PTT]

Monitor-Funktion

Die Monitor-Funktion ermöglicht es Ihnen, auf dem aktuell eingestellten Kanal nach schwachen Signalen zu suchen.

➡ ✋ [MENU], [▼]
➡ [MENU]

Tastensperre ein-/ausschalten

➡ ✋ [MENU]

Tastenton ein-/ausschalten

➡ 10 x [MENU], [▲]/[▼] [oN]/[oF], [PTT]

Stoppuhr-Funktion

➡ ✋ [♪] ➥ Stoppuhr-Funktion gestartet
➡ [▲] ➥ Start / Stopp / Weiter
➡ [▼] ➥ Zurücksetzen
➡ ✋ [♪] ➥ Stoppuhr-Funktion verlassen

VOX-Modus

Bei dieser Funktion beginnt das Funkgerät automatisch zu senden, wenn eine Stimme oder ein Geräusch erkannt wird.

ℹ Wenn Sie anfangen zu sprechen, tritt eine kurze Verzögerung auf, bevor das Funkgerät sendet.

ℹ Beim Freisprechen im VOX-Modus muss [PTT] am Funkgerät nicht gedrückt werden, um zu senden.

Für den Betrieb im VOX-Modus können 3 Empfindlichkeitsstufen entsprechend der Umgebungsgeräusche gewählt werden.

Stufe 1	Stufe 2	Stufe 3
laute Umgebungsgeräusche	normale Umgebungsgeräusche	leise Umgebungsgeräusche

➡ 4 x [MENU], [▲]/[▼] [01]/[02]/[03], [PTT] ➥ Empfindlichkeitsstufe ausgewählt und VOX aktiviert
➡ 4 x [MENU], [▼] [oF], [PTT] ➥ VOX deaktiviert

Headset

➡ Schließen Sie ein passendes Headset an der oberen Seite des Funkgeräts an.
➡ Aktivieren Sie den VOX-Modus (siehe oben).
➡ Klemmen Sie das Funkgerät an den Gürtel und befestigen das Kabel des Headsets an Ihrer Kleidung, so dass sich das Mikrofon kurz vor Ihrem Mund befindet. Jetzt können Sie freihändig empfangen und senden.

Technische Eigenschaften

Ausgangsleistung	0,5 W
Reichweite	ca. 10 km (bei freier Sichtlinie)
Akku	NiMH AAA 1,2 V, 600 mAh

Ihr Funkgerät ist mit einem energieeffizienten Steckernetzteil (Input 100-240 V_{AC}, Output 9 V_{DC}, 300 mA) ausgestattet. Die Nulllast beträgt ca. 0,08 W. Die durchschnittliche Effizienz beträgt ca. 77 %. Die Leistungsaufnahme beträgt maximal 1,7 W.

Fehlerbehebung

Haben Sie Probleme mit Ihrem Funkgerät, kontrollieren Sie zuerst die folgenden Hinweise.

Keine Funktion

- Die Akkus sind nicht korrekt eingelegt.
- Die Akkus sind nicht geladen.
- Die Akkus sind defekt.

Senden nicht möglich

- [PTT] ist nicht vollständig gedrückt.
- Ihr Kanal wird von anderen Teilnehmern benutzt.

Kein Empfang

- [PTT] ist gedrückt.
- Die Lautstärke ist zu gering eingestellt.
- Sie befinden sich außerhalb des Empfangsbereichs.

ℹ Hindernisse wie Bäume und Gebäude haben einen negativen Einfluss auf die Reichweite.

- Nutzen Sie die Monitor-Funktion, um nach schwachen Signalen zu suchen.

Keine Kommunikation möglich

- Um mit anderen Teilnehmern zu sprechen, müssen alle Funkgeräte auf den gleichen Kanal und die gleiche Rufcodierung eingestellt sein.

Service-Hotline

Bei technischen Problemen wenden Sie sich an unsere Service-Hotline.

Schweiz: Tel. 0900 00 1675 (Kosten national, Swisscom, bei Drucklegung CHF 2,60/min).

Bei Garantieansprüchen wenden Sie sich an Ihren Fachhändler. Die Garantiezeit beträgt 2 Jahre.

Pflegehinweise

➡ Gehäuseoberflächen mit einem weichen und fusselfreien Tuch reinigen.
➡ Keine Reinigungs- oder Lösungsmittel verwenden.

Entsorgung

Wollen Sie Ihr Gerät entsorgen, bringen Sie es zur Sammelstelle Ihres kommunalen Entsorgungsträgers (z. B. Wertstoffhof). Nach dem Elektro- und Elektronikgerätegesetz sind Besitzer von Altgeräten gesetzlich verpflichtet, alte **Elektro- und Elektronikgeräte** einer getrennten Abfallerfassung zuzuführen. Das nebenstehende Symbol bedeutet, dass Sie das Gerät auf keinen Fall in den Hausmüll werfen dürfen!

Sie sind gesetzlich verpflichtet, Akkus und Batterien beim batterievertreibenden Handel sowie bei zuständigen Sammelstellen, die entsprechende Behälter bereitstellen, sicher zu entsorgen. Die Entsorgung ist unentgeltlich. Die Symbole bedeuten, dass Sie Akkus und Batterien auf keinen Fall in den Hausmüll werfen dürfen und sie über Sammelstellen der Entsorgung zugeführt werden müssen.

Verpackungsmaterialien entsorgen Sie entsprechend den lokalen Vorschriften.

Garantie

SWITEL-Geräte werden nach den modernsten Produktionsverfahren hergestellt und geprüft. Ausgesuchte Materialien und hoch entwickelte Technologien sorgen für einwandfreie Funktion und lange Lebensdauer. Die Garantie gilt nicht für die in den Produkten verwendeten Batterien, Akkus oder Akkupacks. Die Garantiezeit beträgt 24 Monate, gerechnet vom Tage des Kaufs.

Innerhalb der Garantiezeit werden alle Mängel, die auf Material- oder Herstellungsfehler zurückzuführen sind, kostenlos beseitigt. Der Garantieanspruch erlischt bei Eingriffen durch den Käufer oder durch Dritte. Schäden, die durch unsachgemäße Behandlung oder Bedienung, natürliche Abnutzung, durch falsches Aufstellen oder Aufbewahren, durch unsachgemäßen Anschluss oder Installation sowie durch höhere Gewalt oder sonstige äußere Einflüsse entstehen, fallen nicht unter die Garantieleistung. Wir behalten uns vor, bei Reklamationen die defekten Teile auszubessern, zu ersetzen oder das Gerät auszutauschen. Ausgetauschte Teile oder ausgetauschte Geräte gehen in unser Eigentum über. Schadenersatzansprüche sind ausgeschlossen, soweit sie nicht auf Vorsatz oder grober Fahrlässigkeit des Herstellers beruhen.

Sollte Ihr Gerät dennoch einen Defekt innerhalb der Garantiezeit aufweisen, wenden Sie sich bitte unter Vorlage Ihrer Kaufquittung ausschließlich an das Geschäft, in dem Sie Ihr SWITEL-Gerät gekauft haben. Alle Gewährleistungsansprüche nach diesen Bestimmungen sind ausschließlich gegenüber Ihrem Fachhändler geltend zu machen. Nach Ablauf von zwei Jahren nach Kauf und Übergabe unserer Produkte können Gewährleistungsrechte nicht mehr geltend gemacht werden.

Konformitätserklärung

CE Dieses Gerät erfüllt die Anforderungen der Richtlinie 1999/5/EG über Funkanlagen und Telekommunikationsendeinrichtungen und die gegenseitige Anerkennung ihrer Konformität. Die Konformität mit der o. a. Richtlinie wird durch das CE-Zeichen auf dem Gerät bestätigt. Für die komplette Konformitätserklärung nutzen Sie bitte den kostenlosen Download von unserer Website www.switel.com.

Walkie Talkie WTF 770/777CC

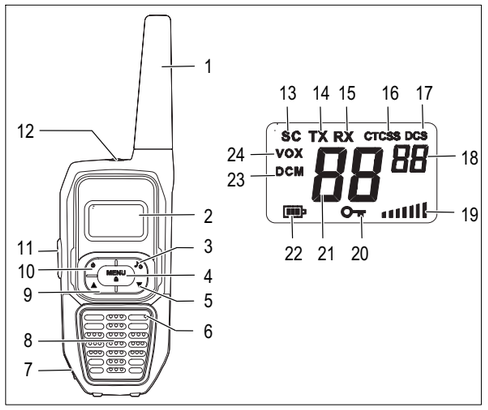

FRANÇAIS

Mode d'emploi

Veuillez lire et observer les informations suivantes et conserver ce mode d'emploi afin de pouvoir le consulter en cas de besoin !

Remarques concernant la sécurité

⚠ AVERTISSEMENT !

- **Risque d'explosion !**

➡ N'utilisez que les blocs secteur enfichables vendus avec les appareils !

➡ N'utilisez que les piles vendues avec les appareils ou de type semblable !

⚠ PRUDENCE !

- **Risque de trébucher suite à des câbles posés de manière non professionnelle !**

➡ Posez les câbles de sorte que personne ne puisse trébucher !

- **Mise en danger de l'homme et l'environnement causée par les piles et les piles rechargeables !**

➡ Ne jamais ouvrir, endommager, avaler les piles et piles rechargeables ou ne jamais faire pénétrer leur contenu dans l'environnement. Elles peuvent contenir des métaux lourds toxiques et nuisibles pour celui-ci.

Utilisation conforme aux prescriptions

Ces émetteurs-récepteurs conviennent pour la communication avec d'autres émetteurs-récepteurs de même standard. Toute autre utilisation est considérée comme non conforme aux prescriptions. Des modifications ou changements effectués d'un propre gré ne sont pas autorisés. N'ouvrez en aucun cas les appareils et ne tentez pas de les réparer vous-même.

Utilisez-les appareils uniquement dans un environnement approprié

Tenez compte des règlements et dispositions locaux.

Évitez toute nuisance causée par la fumée, la poussière, les chocs, les produits chimiques, l'humidité, la grande chaleur ou l'ensoleillement direct.

Contenu du coffret

- 2 Émetteurs-récepteurs avec clip de ceinture
- 8 Piles rechargeables (AAA)
- 2 Câbles chargeurs auto (777CC)
- Mode d'emploi
- Station d'accueil
- Bloc secteur
- Malette de transport (777CC)
- 2 Kits oreillettes (777CC)

Votre Walkie Talkie (voir figure)

1 Antenne
2 Afficheur
3 Touche [♪] : Émettre un signal d'appel / chronomètre
4 Touche [MENU] : Menu / verrouillage des touches
5 Touche [▼] : Réglage du volume sonore / diminuer
6 Microphone
7 Prise pour bloc secteur
8 Haut-parleur
9 Touche [▲] : Réglage du volume sonore / augmenter
10 Touche [PTT] : Touche de conversation PTT (press to talk)
11 Touche [⏻] : Allumer / Éteindre les émetteurs-récepteurs
12 Prise du kit oreillettes
13 Recherche du canal
14 Émission
15 Réception
16 Code CTCSS
17 Code DCS
18 Code CTCSS / DCS / Affichage état/centièmes
19 Volume sonore
20 Verrouillage des touches
21 Affichage canal/état/secondes
22 Capacité des piles
23 Surveillance de deux canaux
24 Mode VOX

Insérer les piles

➡ Ouvrez le compartiment à piles.
➡ Placez les piles fournies avec les appareils. Observez une polarisation correcte !
➡ Fermez le compartiment.

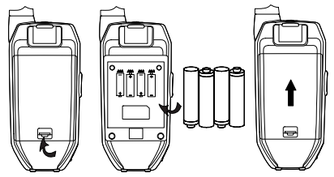

Poser/retirer le clip de ceinture

➡ Introduisez le clip de ceinture par le haut dans le guidage jusqu'à ce qu'il s'enclenche.
➡ Pour le retirer, soulevez légèrement la languette de fixation avec l'ongle et poussez le clip vers le haut.

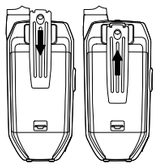

Poser/retirer le clip de ceinture

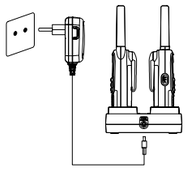

Raccorder la station d'accueil

Raccorder la station d'accueil

➡ Raccordez la station d'accueil tel que représenté sur le croquis.

Charger les piles

➡ Posez les émetteurs-récepteurs sur la station d'accueil pendant au moins 14 heures avant la première mise en service.

ℹ S'ils sont placés correctement sur celle-ci, les LEDs s'allument en rouge.

ℹ Celles-ci signalisent uniquement un raccordement correct et restent allumées, même lorsque les piles sont complètement chargées.

Capacité des piles pleines à vides

Représentations et notations

[MENU]	Appuyez sur la touche représentée
2 x [MENU]	Appuyer 2 fois sur la touche représentée
✋ [⏻]	Maintenir appuyée la touche représentée
oN	Affichage
🗣	Parler dans le microphone

Allumer / Éteindre les émetteurs-récepteurs

➡ ✋ [⏻]

ℹ Les émetteurs-récepteurs sont prêts à recevoir dès qu'ils sont allumés.

Régler le volume sonore

➡ [▲]/[▼]

Émettre et recevoir

➡ ✋ [PTT] 🗣

ℹ Vous ne pouvez pas recevoir de signaux radio si vous maintenez appuyé [PTT].

Activer/ Désactiver le signal de confirmation

Le signal de confirmation (Roger Beep) se fait entendre si vous relâchez [PTT]. Cela signale à votre correspondant que votre transmission est terminée.

➡ 9 x [MENU], [▲]/[▼] [oN]/[oF], [PTT]

Régler le canal

➡ [MENU], [▲]/[▼], [PTT]

Régler la codification

Vous disposez de 38 codifications analogiques (CTCSS 1 - 38) et de 83 codifications numériques (DCS 1 - 83) par canal. Les utilisateurs radio ne peuvent communiquer les uns avec les autres que si le canal et la codification des appareils concordent.

➡ 2 x [MENU], [▲]/[▼], [PTT] ➥ Code CTCSS sélectionné
➡ 3 x [MENU], [▲]/[▼], [PTT] ➥ Code DCS sélectionné

Rechercher les canaux

Dans une boucle infinie, l'appareil cherche des signaux sur tous les huit canaux. Si le contact radio est trouvé, la recherche du canal s'arrête.

- Appuyez sur [PTT] pour participer à la radiocommunication sur ce canal. L'émetteur-récepteur est réglé sur le canal et la recherche est terminée.
- Si vous n'appuyez pas sur [PTT], la recherche de canal se poursuit cinq secondes après que plus aucun signal n'ait été émis sur ce canal.

➡ 5 x [MENU], [▲]/[▼] ➥ Recherche des canaux
➡ 6 x [MENU], [▲]/[▼] ➥ Recherche des codes CTCSS
➡ 7 x [MENU], [▲]/[▼] ➥ Recherche des codes DCS
➡ [PTT] ➥ Recherche des canaux terminée

Surveillance de deux canaux

Quand la surveillance à deux canaux est activée, l'émetteur-récepteur passe automatiquement d'un canal à l'autre jusqu'à ce qu'il ait trouvé un signal radio. Vous pouvez ainsi parler à deux correspondants sur différents canaux.

➡ 11 x [MENU] ➥ Mode de programmation activé
➡ [▲]/[▼], [MENU] ➥ Canal supplémentaire sélectionné
➡ [▲]/[▼], [MENU] ➥ Code CTCSS modifié
➡ [▲]/[▼], [PTT] ➥ Code DCS modifié
➡ 11 x [MENU], [▲]/[▼] [oF], [PTT] ➥ Surveillance de deux canaux terminée

Régler la mélodie du signal d'appel

➡ 8 x [MENU], [▲]/[▼], [PTT]

Fonction de balayage

La fonction de balayage vous permet de chercher des signaux faibles sur le canal actuellement programmé.

➡ ✋ [MENU], [▼]
➡ [MENU]

Activer/Désactiver le verrouillage des touches

➡ ✋ [MENU]

Activer/Désactiver le son des touches

➡ 10 x [MENU], [▲]/[▼] [oN]/[oF], [PTT]

Fonction chronomètre

➡ ✋ [♪] ➥Fonction chronomètre démarrée
➡ [▲] ➥ Départ / Arrêt / Continuer
➡ [▼] ➥ Remettre à zéro
➡ ✋ [♪] ➥ Fonction chronomètre

Mode VOX

Avec cette fonction, l'émetteur-récepteur commence à émettre automatiquement quand une voix ou un bruit est détecté(e).

ℹ Quand vous commencez à parler, l'émetteur-récepteur émet quelques instants après.

ℹ En mode mains-libres en mode VOX, il ne faut pas maintenir appuyée [PTT] sur l'émetteur-récepteur pour émettre.

Pour le fonctionnement en mode VOX, vous pouvez sélectionner 3 niveaux de sensibilité en fonction des bruits ambiants.

Niveau 1	Niveau 2	Niveau 3
Bruits ambiants forts	Bruits ambiants normaux	Bruits ambiants faibles

➡ 4 x [MENU], [▲]/[▼] [01]/[02]/[03], [PTT] ➥ Niveau de sensibilité sélectionné et VOX activé
➡ 4 x [MENU], [▼] [oF], [PTT] ➥ VOX désactivé

Kit oreillette

➡ Branchez le kit oreillettes adéquat sur le côté supérieur de votre émetteur-récepteur.
➡ Activez le mode VOX (voir ci-dessus).
➡ Acccrochez l'émetteur-récepteur à la ceinture et fixez le câble du kit oreillettes à vos vêtements de sorte que le microphone se trouve juste devant votre bouche. Vous pouvez maintenant émettre et recevoir les mains-libres.

Caractéristiques techniques

Puissance de sortie	0,5 W
Portée	Env. 10 km (si ligne visuelle libre)
Pile	NiMH AAA 1,2 V, 600 mAh

Votre appareil est équipé d'un bloc secteur à haute efficacité énergétique (entrée 100-240 V_{CA}, sortie 9 V_{CC}, 300 mA). La puissance nulle est d'env. 0,08 W. L'efficacité moyenne est d'env. 77 %. La puissance absorbée est de 1,7 W maximum.

Elimination d'erreurs

Si vous avez des problèmes avec votre émetteur-récepteur, contrôlez d'abord les points suivants.

Pas de fonction

- Les piles ne sont pas insérées correctement.
- Les piles ne sont pas chargées.
- Les piles sont défectueuses.

Émission pas possible

- [PTT] n'est pas complètement appuyée.
- Votre canal est utilisé par d'autres correspondants.

Pas de réception

- [PTT] est appuyée.
- Le volume est trop faible.
- Vous vous trouvez en dehors de la zone de réception.

ℹ Des obstacles, comme des arbres ou des bâtiments, exercent une influence négative sur la portée.

- Servez-vous de la fonction de balayage pour chercher des signaux faibles.

Pas de communication possible

- Pour parler avec d'autres correspondants, tous les appareils doivent être réglés sur le même canal et sur le même code d'appel.

Ligne directe d'assistance

En cas de problèmes techniques, adressez-vous à notre ligne directe d'assistance.

Suisse : Tél. 0900 00 1675 (frais Swisscom à l'impression de ce mode d'emploi : CHF 2,60/min).

Si vous jouissez de droits de garantie, adressez-vous à votre revendeur. La durée de la garantie est de 2 ans.

Remarques concernant l'entretien

➡ Nettoyez les surfaces des boîtiers avec un chiffon doux et non pelucheux.
➡ N'utilisez pas de produits d'entretien ni de solvants.

Traitement de l'appareil hors d'usage

Si vous ne voulez plus servir de votre appareil, veuillez l'apporter au centre de collecte de l'organisme de traitement des déchets de votre commune (par ex. centre de recyclage). D'après la loi relative aux appareils électriques et électroniques, les propriétaires d'appareils usagés sont tenus de mettre tous les **appareils électriques et électroniques** usagés dans un collecteur séparé. L'icône ci-contre signifie que vous ne devez en aucun cas jeter votre appareil dans les ordures ménagères !

Vous êtes tenus par la loi d'éliminer vos piles et piles rechargeables auprès d'un revendeur de piles ainsi qu'auprès de centres de collecte responsables de leur élimination qui mettent des conteneurs adéquats à disposition. Ce geste éco-responsable est gratuit. L'icône ci-contre signifie que vous ne devez en aucun cas jeter les piles et piles rechargeables dans les ordures ménagères, mais que vous devez les apporter à un centre de collecte.

Éliminez les **fournitures d'emballage** conformément au règlement local.

Garantie

Les appareils SWITEL sont fabriqués et contrôlés selon des procédés de haut niveau. Des matériaux sélectionnés et des technologies de pointe ont pour effet un fonctionnement irréprochable et une longue durée de vie. La garantie n'est pas valable pour les piles, les piles rechargeables ou les packs de piles rechargeables utilisés dans les produits. La durée de la garantie est de 24 mois à partir de la date d'achat.

Pendant la durée de la garantie, tous les défauts dus à des vices de matériel ou de fabrication seront éliminés gratuitement. Le droit à la garantie expire en cas d'intervention de l'acheteur ou de tiers. Les dommages provenant d'un maniement ou d'une manipulation incorrects, d'une usure naturelle, d'une mauvaise mise en place ou d'une mauvaise conservation, d'un raccordement ou d'une installation incorrects ainsi que d'un cas de force majeure ou autres influences extérieures sont exclus de la garantie. En cas de réclamations, nous nous réservons le droit de réparer, de remplacer les pièces défectueuses ou d'échanger l'appareil. Les composants remplacés ou les appareils échangés deviennent notre propriété. Les demandes de dommages et intérêts sont exclues tant qu'elles ne reposent pas sur l'intention ou une négligence grossière du fabricant.

Si votre appareil présentait malgré tout une défectuosité pendant la période de garantie, veuillez vous adressez, muni de la quittance d'achat, exclusivement au magasin où vous avez acheté votre appareil SWITEL. Tous les droits de garantie basés sur ces dispositions ne peuvent être revendiqués qu'auprès de votre revendeur. Deux ans après l'achat et la remise de nos produits, il n'est plus possible de faire valoir les droits à la garantie.

Déclaration de conformité

CE Cet appareil est en conformité avec la directive 1999/5/CE sur les installations de radio et de télécommunication et la reconnaissance réciproque de leur conformité. La conformité avec la directive mentionnée ci-dessus est confirmée par la marque CE placée sur l'appareil. Vous pouvez télécharger gratuitement la déclaration de conformité intégrale depuis notre site Internet www.switel.com.

Walkie Talkie WTF 770/777CC

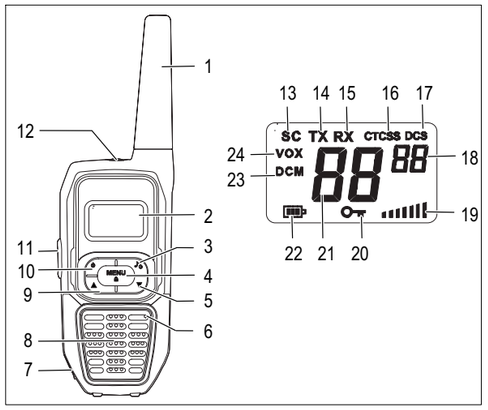

ITALIANO

Istruzioni per l'uso

Leggere e osservare le seguenti informazioni e conservare il manuale d'uso per consultazione futura!

Indicazioni di sicurezza

⚠ AVVERTENZA!

- **Pericolo di esplosione!**

➡ Utilizzare unicamente gli alimentatori di rete forniti in dotazione!

➡ Utilizzare unicamente le batterie ricaricabili fornite in dotazione o batterie dello stesso tipo!

⚠ PRUDENZA!

- **Pericolo di inciampare dovuto a cavi non posati correttamente!**

➡ Procedere alla posa dei cavi in modo da escludere il rischio di inciampare!

- **Batterie ricaricabili e pile possono provocare danni alla salute e all'ambiente!**

➡ Non aprire, danneggiare, ingerire o disperdere nell'ambiente batterie ricaricabili e pile. Queste possono contenere metalli pesanti nocivi e dannosi per l'ambiente.

Destinazione d'uso

I radiotrasmettitori si prestano alla comunicazione con altri apparecchi radiotrasmettitori aventi lo stesso standard. Qualsiasi altro impiego è considerato improprio. Non sono consentite modifiche o trasformazioni non autorizzate. Non aprire per nessuna ragione gli apparecchi autonomamente ed evitare di compiere riparazioni di propria iniziativa.

Utilizzare solo in ambiente idoneo

Osservare le norme e disposizioni in vigore a livello locale.

Evitare un'esposizione a fumo, polvere, vibrazioni, sostanze chimiche, umidità, calore e raggi solari diretti.

Oggetto di fornitura

- 2 radiotrasmettitori con gancio cintura
- 8 batterie ricaricabili (AAA)
- Istruzioni per l'uso
- 2 cavi di ricarica per auto (777CC)
- Stazione di carica
- Alimentatore di rete
- Valigetta di trasporto (777CC)
- 2 auricolari (777CC)

Elementi di comando (vedi figura)

1 Antenna
2 Display
3 Tasto [♪]: Invio segnale di chiamata / Cronometro
4 Tasto [MENU]: Menu / Blocco tastiera
5 Tasto [▼]: Volume - / Navigare in basso
6 Microfono
7 Presa per alimentatore
8 Altoparlante
9 Tasto [▲]: Volume + / Navigare in alto
10 Tasto [PTT]: Tasto conversazione PTT
11 Tasto [⏻]: Inserire/Spegnere radiotrasmettitori
12 Collegamento auricolare
13 Funzione ricerca di canale
14 Trasmettere
15 Ricevere
16 Codice CTCSS
17 Codice DCS
18 Codice CTCSS/DCS / Indicazione di stato/centesimi di secondo
19 Volume
20 Blocco tastiera
21 Indicazione di canale/stato/secondi
22 Capacità di carica delle batterie
23 Monitoraggio dual watch
24 Modalità VOX

Inserire le batterie

➡ Aprire il vano batterie.
➡ Inserire le batterie ricaricabili accluse nell'apposito vano batterie. Osservare la corretta polarità!
➡ Richiudere il vano batterie.

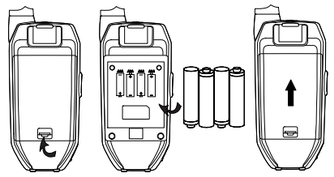

Applicare/Rimuovere il gancio cintura

➡ Introdurre il gancio per cintura nella guida dall'alto facendolo scattare in posizione.
➡ Per rimuovere nuovamente il gancio per cintura, afferrare la linguetta di fissaggio con l'unghia del dito allontanandola leggermente dal radiotrasmettitore e sollevare il gancio per cintura verso sopra.

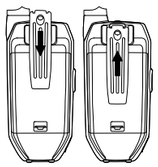

Applicare/Rimuovere il gancio cintura

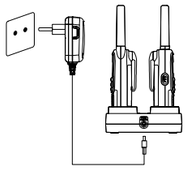

Collegare la stazione di carica

Collegare la stazione di carica

➡ Procedere al collegamento della stazione di carica seguendo quanto raffigurato sul disegno.

Caricare le batterie ricaricabili

➡ Posizionare i radiotrasmettitori prima di metterli in funzione per la prima volta per almeno 14 ore nella stazione di carica.

ℹ Non appena i radiotrasmettitori sono stati posizionati correttamente nella stazione di carica, i LED rossi si accendono.

ℹ I LED segnalano il corretto collegamento e non si spengono neanche con batterie completamente cariche.

Capacità di carica della batterie - Carico / Scarico

Rappresentazioni e modi di scrittura

[MENU] Premere il tasto raffigurato

2 x [MENU] Premere 2x il tasto raffigurato

[⏻] Tenere premuto il tasto raffigurato

oN Visualizzazioni di display

Parlare rivolti verso il microfono

Inserire/Spegnere i radiotrasmettitori

➡ [⏻]

ℹ Appena inseriti, i radiotrasmettitori sono pronti alla ricezione.

Regolare il volume

➡ [▲]/[▼]

Trasmettere e ricevere

➡ [PTT]

ℹ Se si tiene premuto [PTT] non è possibile ricevere alcun segnale radio.

Attivare/Disattivare il segnale acustico di conferma

Non appena si rilascia [PTT] il dispositivo emette un segnale acustico di conferma (roger beep). In questo modo si segnala al proprio partner di chiamata la conclusione della trasmissione.

➡ 9 x [MENU], [▲]/[▼] [oN]/[oF], [PTT]

Impostare il canale

➡ [MENU], [▲]/[▼], [PTT]

Impostare la codifica di chiamata

Per ciascun canale è possibile scegliere tra 38 codifiche di chiamata analogiche (CTCSS 1-38) e 83 codifiche di chiamata digitali (DCS 1-83). Gli utenti di radiotrasmettitori sono in grado di comunicare tra di loro solo con canale e codifica di chiamata uguali.

➡ 2 x [MENU], [▲]/[▼], [PTT] ➥ Selezionato codice CTCSS
➡ 3 x [MENU], [▲]/[▼], [PTT] ➥ Selezionato codice DCS

Scorrere i canali

In un ciclo continuo l'apparecchio scorre gli 8 canali alla presenza di segnali. Non appena l'apparecchio individua comunicazioni via radio, la ricerca di canale è interrotta.

- Premere [PTT] per partecipare alla comunicazione via radio su questo canale. Il radiotrasmettitore passa al canale interessato mentre la ricerca di canale è conclusa.
- Non premendo [PTT] e in caso di mancato rilevamento di segnali sul canale, la ricerca di canale è proseguita dopo 5 secondi.

➡ 5 x [MENU], [▲]/[▼] ➥ Avviare lo scorrimento canali
➡ 6 x [MENU], [▲]/[▼] ➥ Avviare lo scorrimento codici CTCSS
➡ 7 x [MENU], [▲]/[▼] ➥ Avviare lo scorrimento codici DCS
➡ [PTT] ➥ Concludere lo scorrimento canali

Monitoraggio dual watch

Con monitoraggio dual watch attivato il radiotrasmettitore passa automaticamente da un canale impostato all'altro, fino a individuare un segnale radio. In questo modo è possibile parlare con due partner di chiamata su canali distinti.

➡ 11 x [MENU] ➥ Attivare la modalità di impostazione
➡ [▲]/[▼], [MENU] ➥ Selezionato un ulteriore canale
➡ [▲]/[▼], [MENU] ➥ Modificato il codice CTCSS
➡ [▲]/[▼], [PTT] ➥ Modificato il codice DCS
➡ 11 x [MENU], [▲]/[▼] [oF], [PTT] ➥ Concludere il monitoraggio dual watch

Impostare la suoneria

➡ 8 x [MENU], [▲]/[▼], [PTT]

Funzione schermo

La funzione schermo consente di individuare sul canale attualmente impostato la presenza di segnali deboli.

➡ [MENU], [▼]
➡ [MENU]

Attivare/Disattivare il blocco tastiera

➡ [MENU]

Attivare/Disattivare il suono tasti

➡ 10 x [MENU], [▲]/[▼] [oN]/[oF], [PTT]

Funzione cronometro

➡ [♪] ➥ Avviata la funzione cronometro
➡ [▲] ➥ Start / Stop / Continua
➡ [▼] ➥ Reset
➡ [♪] ➥ Uscire dalla funzione cronometro

Modalità VOX

La funzione consente al radiotrasmettitore di trasmettere in automatico, non appena è rilevata una voce o un rumore.

ℹ Appena si inizia la conversazione subentra un breve ritardo, prima che il radiotrasmettitore proceda alla trasmissione.

ℹ Con funzione vivavoce in modalità VOX non è necessario premere [PTT] sul radiotrasmettitore per trasmettere.

Per l'esercizio in modalità VOX sono disponibili 3 livelli di sensibilità relativi alla riproduzione di rumori dell'ambiente circostante.

Livello 1	Livello 2	Livello 3
Rumori circostanti forti	Rumori circostanti normali	Rumori circostanti lievi

➡ 4 x [MENU], [▲]/[▼] [01]/[02]/[03], [PTT] ➥ Selezionato il livello di sensibilità e attivata la modalità VOX
➡ 4 x [MENU], [▼] [oF], [PTT] ➥ Disattivata la modalità VOX

Auricolare

➡ Collegare un auricolare idoneo sul lato superiore del radiotrasmettitore.
➡ Attivare la modalità VOX (vedi sopra).
➡ Agganciare il radiotrasmettitore alla cintura e fissare il cavo dell'auricolare agli indumenti in modo che il microfono si trovi all'altezza della propria bocca. A questo punto è possibile ricevere e trasmettere a mani libere.

Specifiche tecniche

Potenza di uscita	0,5 W
Portata	ca. 10 km (con linea di mira libera)
Batteria ricaricabile	NiMH AAA 1,2 V, 600 mAh

Il radiotrasmettitore è equipaggiato con un alimentatore efficiente in termini di consumo energetico (input 100-240 V_{AC}, output 9 V_{DC}, 300 mA). Il carico zero corrisponde a ca. 0,08 W. L'efficienza media è di ca. 77%. La potenza assorbita è uguale a 1,7 W.

Eliminare i guasti

In presenza di problemi con il radiotrasmettitore, seguire le indicazioni riportate qui di seguito.

Nessuna funzione

- Le batterie ricaricabili non sono state inserite correttamente.
- Le batterie ricaricabili non sono cariche.
- Le batterie ricaricabili sono difettose.

Trasmissione non è possibile

- [PTT] non risulta interamente premuto.
- Il canale è utilizzato da un altro interlocutore.

Nessuna ricezione

- [PTT] è premuto.
- Il volume è troppo basso.
- Si è fuori del campo di ricezione.

ℹ Eventuali ostacoli come alberi o edifici hanno un influsso negativo sulla portata.

- Servirsi della funzione schermo per individuare segnali deboli.

Non è possibile comunicare

- Per comunicare con altri interlocutori, tutti i radiotrasmettitori devono risultare impostati sullo stesso canale e sulla stessa codifica di chiamata.

Linea diretta di assistenza

In caso di problemi tecnici, rivolgersi alla nostra linea diretta di assistenza.

Svizzera: Tel. 0900 00 1675 (spese da rete nazionale Swisscom alla data di stampa CHF 2,60/min).

In caso di reclami entro il periodo di garanzia, rivolgersi al rivenditore autorizzato. Il periodo di garanzia ricopre 2 anni.

Consigli per la cura

➡ Pulire le superfici degli apparecchi con un panno morbido e antipelucchi.
➡ Non utilizzare mai detergenti o solventi.

Smaltimento

Smaltire l'apparecchio consegnandolo in uno dei punti di raccolta istituiti dalla propria società di smaltimento rifiuti comunale (ad es. centro di riciclo materiali). Secondo quanto previsto dalla legge sugli apparecchi elettrici ed elettronici, i proprietari di apparecchi esauriti sono per legge tenuti alla consegna di tutti gli **apparecchi elettrici ed elettronici** presso un centro di rilievo rifiuti in raccolta differenziata. Il simbolo riportato qui a lato indica che non è assolutamente consentito smaltire l'apparecchio assieme ai normali rifiuti domestici!

Per legge sussiste l'obbligo di consegnare accumulatori e batterie presso i rivenditori di batterie utilizzando gli appositi contenitori di raccolta e provvedendo in tal modo al corretto smaltimento. Lo smaltimento è gratuito. I simboli indicano che non è assolutamente consentito gettare batterie ricaricabili e pile nei rifiuti domestici, consegnandoli ai fini dello smaltimento nei rispettivi punti di raccolta.

Smaltire **confezioni ed imballaggi** secondo quanto indicato dalle norme in vigore a livello locale.

Garanzia

Gli apparecchi SWITEL sono costruiti e collaudati in osservanza dei processi di produzione più moderni. L'impiego di materiali selezionati e tecnologie altamente sviluppate sono garanti di una perfetta funzionalità e lunga durata in vita. La garanzia non si estende a pile, batterie ricaricabili o pacchi batteria utilizzati all'interno degli apparecchi. Il periodo di garanzia ricopre 24 mesi a partire dalla data di acquisto.

Entro il periodo di garanzia si procederà all'eliminazione gratuita di tutti i guasti dovuti a difetti di materiale o produzione. Il diritto di garanzia cessa in caso di interventi da parte dell'acquirente o di terzi. Danni dovuti a impiego o esercizio improprio, naturale usura, errato montaggio o conservazione, collegamento o installazione impropri, forza maggiore o altri influssi esterni non sono coperti da garanzia. In qualità di produttore ci riserviamo il diritto, in caso di reclami, di riparare o sostituire le parti difettose o di rimpiazzare l'apparecchio. Parti o apparecchi sostituiti passano di nostra proprietà. Sono esclusi diritti di risarcimento per danni se non dovuti a intenzione o colpa grave del costruttore.

In presenza, ciononostante, di un difetto durante il periodo di garanzia, si prega di rivolgersi esclusivamente al negozio di rivendita dell'apparecchio SWITEL assieme al relativo scontrino di acquisto. In base alle presenti disposizioni, tutti i diritti di garanzia dovranno essere fatti valere esclusivamente nei confronti del rivenditore autorizzato. Decorso il termine di due anni dalla data di acquisto e consegna dei nostri prodotti non sarà più possibile fare valere alcun diritto di garanzia.

Dichiarazione di conformità

CE Il presente apparecchio è conforme alla direttiva 1999/5/CE concernente le apparecchiature radio, le apparecchiature terminali di telecomunicazioni e il reciproco riconoscimento della loro conformità. La conformità con la direttiva sopra indicata è confermata dal marchio CE applicato sull'apparecchio. Per la dichiarazione di conformità completa si prega di voler usufruire del servizio di download gratuito dal nostro sito web www.switel.com.

Walkie-Talkie WTF 770/777CC

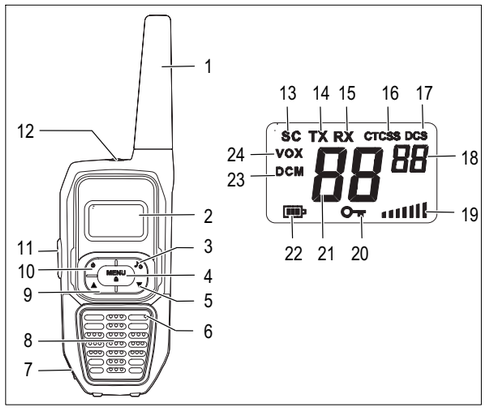

ENGLISH

Operating Manual

Please read and observe the following information and keep the operating manual nearby for future reference!

Safety information

⚠ WARNING!

- **Risk of explosion!**

➡ Only use the power adapter plug supplied!
➡ Only use the batteries supplied or ones of the same type!

⚠ CAUTION!

- **Risk of tripping due to improperly laid cable!**

➡ Lay the cables so that nobody can trip over them!

- **Batteries represent a hazard to health and the environment!**

➡ Never open, damage or swallow batteries or allow them to pollute the environment. They may contain toxic, ecologically hazardous heavy metals.

Intended use

These walkie-talkies have been conceived for communication with other walkie-talkies complying to the same standards. Any other use is considered unintended use. Unauthorised modification or reconstruction is not permitted. Under no circumstances open the devices or complete any repair work yourself.

Use only in suitable environments

Observe all local directives and regulations.

Prevent excessive exposure to smoke, dust, vibration, chemicals, moisture, heat and direct sunlight.

Package contents

- 2 walkie-talkies with belt clips
- 8 batteries (AAA)
- operating manual
- 2 vehicle charger cables (777CC)
- charging station
- power adapter plug
- carrying case (777CC)
- 2 headsets (777CC)

Operating elements (see diagram)

1 Antenna
2 Display
3 [♪] button: Send ringing tone / Stopwatch
4 [MENU] button: Menu / Key lock
5 [▼] button: Volume - / Reduce setting
6 Microphone
7 Power adapter plug socket
8 Loudspeaker
9 [▲] button: Volume + / Increase setting
10 [PTT] button: Press To Talk button
11 [⏻] button: Switch walkie-talkie on/off
12 Headset connection
13 Channel scanning
14 Transmitting
15 Receiving
16 CTCSS code
17 DCS code
18 CTCSS/DCS code / Status / Hundredths display
19 Volume control
20 Key lock
21 Channel / Status / Seconds display
22 Battery capacity
23 Dual channel monitoring
24 VOX mode

Inserting the batteries

➡ Open the battery compartment.
➡ Insert the batteries supplied. Pay attention to correct polarity.
➡ Close the battery compartment.

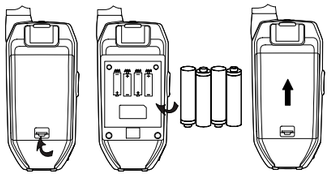

Attaching/Detaching the belt clip

➡ Slide the belt clip in the guide from the top until it audibly snaps into place.
➡ To detach the belt clip, prize the fastening tab away from the walkie-talkie a little with your fingernail and slide the belt clip upwards.

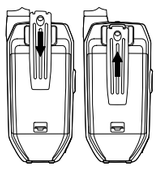

Attaching/Detaching the belt clip

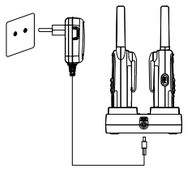

Connecting the charging station

Connecting the charging station

➡ Connect the charging station as illustrated in the diagram.

Charging the batteries

➡ Before using the walkie-talkies for the first time, place them in the charging station for at least 14 hours.

ℹ When the walkie-talkies are inserted correctly in the charging station, the red LEDs light up.

ℹ The LEDs signal that the connection is correct and continue to light up even when the batteries are fully charged.

Battery capacity: full to empty

Display and explanation of operations

[MENU]	Press the button depicted
2 x [MENU]	Press the button depicted twice
✋ [⏻]	Press and hold the button depicted
oN	Text in the display
🗣	Speak into the microphone

Switching the walkie-talkies on/off

➡ ✋ [⏻]

ℹ The walkie-talkies are ready for reception immediately they are switched on.

Adjusting the volume

➡ [▲]/[▼]

Transmitting and receiving

➡ ✋ [PTT] 🗣

ℹ Radio signals cannot be received when the [PTT] is being pressed.

Activating/Deactivating the confirmation signal

The confirmation signal (Roger beep) sounds when you release the [PTT] button. This signals to the caller that you have ended transmission.

➡ 9 x [MENU], [▲]/[▼] [oN]/[oF], [PTT]

Setting the channel

➡ [MENU], [▲]/[▼], [PTT]

Setting the CTCSS/DCS code

There are 38 analogue (CTCSS 1-38) and 83 digital (DCS 1-83) codes available per channel. It is only possible to communicate using the walkie-talkies when they are each set to the same channel <u>and</u> CTCSS/DCS code.

➡ 2 x [MENU], [▲]/[▼], [PTT] ➥ Select the CTCSS code
➡ 3 x [MENU], [▲]/[▼], [PTT] ➥ Select the DCS code

Scanning the channels

Signals are searched for on all 8 channels in a continuous cycle. The channel search is stopped if radio communication is found.

- Press the [PTT] button to enable radio communication on this channel. The walkie-talkie is set to the channel and channel scanning is ended.
- If [PTT] is <u>not</u> pressed, channel scanning resumes after 5 seconds if no signal is transmitted on this channel.

➡ 5 x [MENU], [▲]/[▼] ➥ The channels are scanned
➡ 6 x [MENU], [▲]/[▼] ➥ CTCSS codes are scanned
➡ 7 x [MENU], [▲]/[▼] ➥ DCS codes are scanned
➡ [PTT] ➥ End channel scanning

Dual channel monitoring

When dual-channel monitoring is activated, the walkie-talkie automatically switches between two channels until a communication signal is detected. This means you can talk to two callers on different channels.

➡ 11 x [MENU] ➥ Activate programming mode
➡ [▲]/[▼], [MENU] ➥ Select additional channel
➡ [▲]/[▼], [MENU] ➥ Change CTCSS code
➡ [▲]/[▼], [PTT] ➥ Change DCS code
➡ 11 x [MENU], [▲]/[▼] [oF], [PTT] ➥ End dual channel monitoring

Setting the ringing melody

➡ 8 x [MENU], [▲]/[▼], [PTT]

Monitor function

The Monitor function enables the search for weak signals on the channel currently set.

➡ ✋ [MENU], [▼]
➡ [MENU]

Switching the key lock on/off

➡ ✋ [MENU]

Switching the key tone on/off

➡ 10 x [MENU], [▲]/[▼] [oN]/[oF], [PTT]

Stopwatch function

➡ ✋ [♪] ➥ Activate the stopwatch function
➡ [▲] ➥ Start / Stop / Resume
➡ [▼] ➥ Reset
➡ ✋ [♪] ➥ End the stopwatch function

VOX mode

When this function is active, the walkie-talkie automatically starts to transmit when the unit detects a voice or a sound.

ℹ When you start to speak, there is a slight delay before the walkie-talkie starts to transmit.

ℹ When communicating with the hands free in VOX mode, there is no need to press the [PTT] button on the walkie-talkie to be able to transmit.

There are three sensitivity levels available for operation in VOX mode which can be selected according to the ambient noise.

Level 1	Level 2	Level 3
High ambient noise	Normal ambient noise	Low ambient noise

➡ 4 x [MENU], [▲]/[▼] [01]/[02]/[03], [PTT] ➥ Select the sensitivity level and activate VOX
➡ 4 x [MENU], [▼] [oF], [PTT] ➥ Deactivate VOX

Headset

➡ Connect an appropriate headset using the socket at the top of the walkie-talkie.
➡ Activate VOX mode (see above).
➡ Clip the walkie-talkie on your belt and fix the headset cable to a piece of your clothing so that the microphone is positioned near your mouth. You can now transmit and receive without needing to use your hands.

Technical properties

Output power	0.5 W
Range	Approx. 10 km (in open space)
Battery	NiMH AAA 1.2 V, 600 mAh

The walkie-talkie is equipped with an energy-efficient power adapter plug (input 100-240 V_{AC}, output 9 V_{DC}, 300 mA). The zero load is approx. 0.08 W. The average efficiency is approx. 77%. The power consumption is max. 1.7 W.

Troubleshooting

Should problems arise with the walkie-talkies, please refer to the following information first.

Equipment does not function

- The batteries are not inserted correctly
- The batteries are not charged
- The batteries are defective

Transmission not possible

- [PTT] is not pressed in fully
- The channel is being used by other subscribers

No reception

- [PTT] is being pressed
- The volume is set too low
- You are outside the reception range.

ℹ Obstructions such as trees and buildings impair the range.

- Use the Monitor function to search for weak signals.

No communication possible

- In order to talk to other subscribers, the respective walkie-talkies must be set to the same channel and CTCSS/DCS code.

Service hotline

In the case of technical problems, contact our Service hotline.

Switzerland: Tel. 0900 00 1675 (national charges, Swisscom, at time of going to print CHF 2.60/min).

In the case of claims under the terms of guarantee, please contact your sales outlet. There is a 2 year period of guarantee.

Maintenance

➡ Clean the housing surfaces with a soft, fluff-free cloth.
➡ Never use cleaning agents or solvents.

Disposal

In order to dispose of your device, take it to a collection point provided by your local public waste authorities (e.g. recycling centre). According to laws on the disposal of electronic and electrical devices, owners are obliged to dispose of old **electronic and electrical devices** in a separate waste container. The adjacent symbol indicates that the device must not be disposed of in normal domestic waste!

You are legally obliged, to dispose of power packs and batteries at the point of sale or in the corresponding containers provided at collection points by local public waste authorities. Disposal is free of charge. The symbols indicate that the batteries must not be disposed of in normal domestic waste and that they must be brought to collection points provided by local public waste authorities.

Packaging materials must be disposed of according to local regulations.

Guarantee

SWITEL equipment is produced and tested according to the latest production methods. The implementation of carefully chosen materials and highly developed technologies ensure trouble-free functioning and a long service life. The terms of guarantee do not apply to the batteries or power packs used in the products. The period of guarantee is 24 months from the date of purchase.

All deficiencies related to material or manufacturing errors within the period of guarantee will be redressed free of charge. Rights to claims under the terms of guarantee are annulled following intervention by the purchaser or third parties. Damage caused as the result of improper handling or operation, normal wear and tear, incorrect positioning or storage, improper connection or installation or Acts of God and other external influences are excluded from the terms of guarantee. In the case of complaints, we reserve the right to repair defect parts, replace them or replace the entire device. Replaced parts or devices become our property. Rights to compensation in the case of damage are excluded where there is no evidence of intent or gross negligence by the manufacturer.

If your device does show signs of a defect within the period of guarantee, please contact the sales outlet where you purchased the SWITEL device, producing the purchase receipt as evidence. All claims under the terms of guarantee in accordance with this agreement can only be asserted at the sales outlet. No claims under the terms of guarantee can be asserted after a period of two years from the date of purchase and hand-over of the product.

Declaration of Conformity

CE 1999/5/EC directive on radio equipment and telecommunications terminal equipment and the mutual recognition of their conformity. Conformity with the above mentioned directive is confirmed by the CE mark on the device. To view the complete Declaration of Conformity, please refer to the free download available on our web site at <u>www.switel.com</u>.